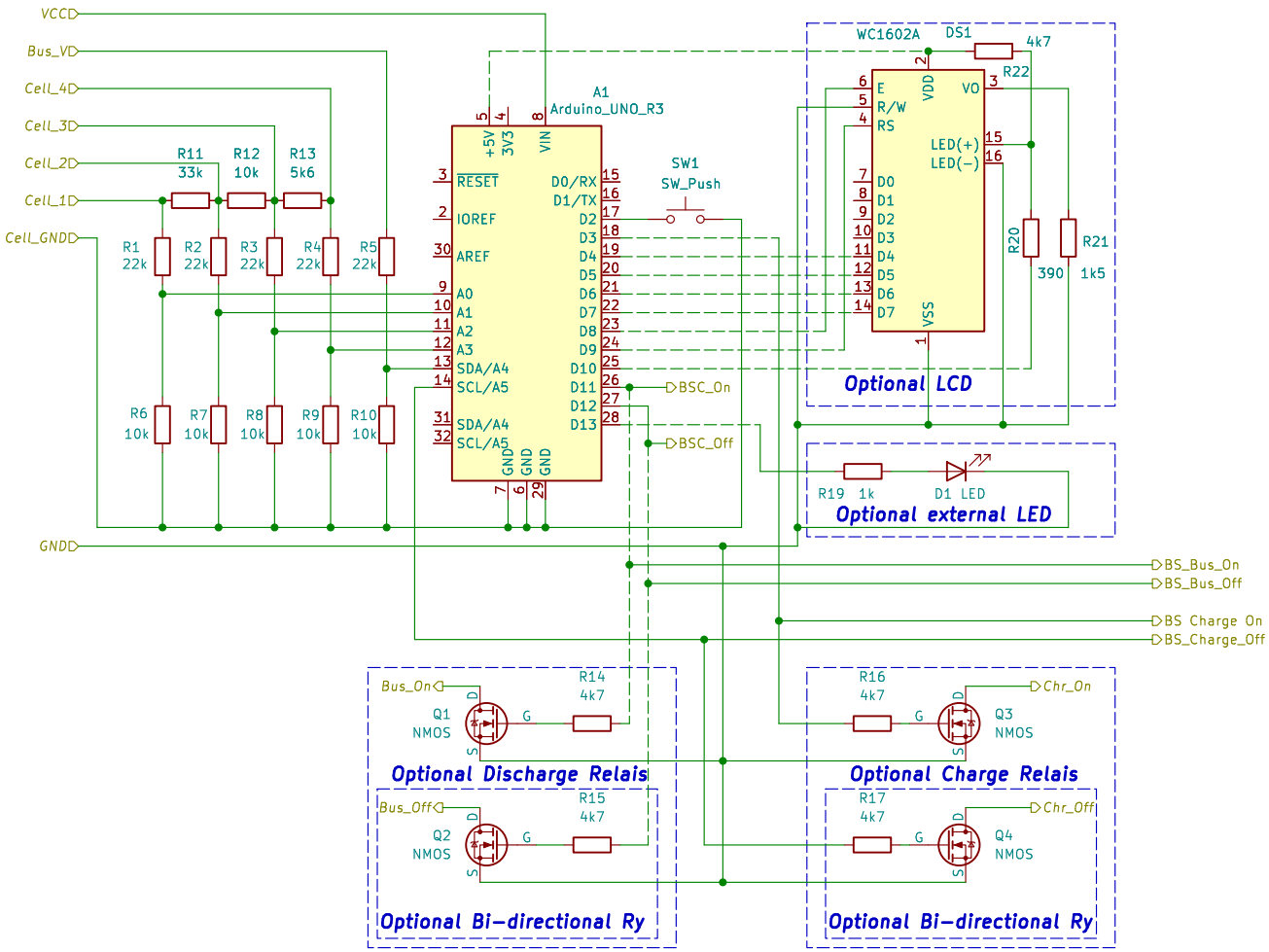
VCC
Bus_VD
Cell_4
Cell_3
Cell_2
Cell_1
Cell_GND
GND
R11 33k
R12 10k
R13 5k6
R1 22k
R2 22k
R3 22k
R4 22k
R5 22k
R6 10k
R7 10k
R8 10k
R9 10k
R10 10k
A1
Arduino_UNO_R3
+5V
3V3
VIN
RESET
IOREF
AREF
A0
A1
A2
A3
SDA/A4
SCL/A5
SDA/A4
SCL/A5
GND
GND
GND
D0/RX
D1/TX
D2
D3
D4
D5
D6
D7
D8
D9
D10
D11
D12
D13
SW1
SW_Push
BSC_On
BSC_Off
WC1602A
DS1
4k7
R22
E
R/W
RS
VDD
VO
LED(+)
LED(-)
D0
D1
D2
D3
D4
D5
D6
D7
VSS
R20
390
R21
1k5
Optional LCD
R19 1k
D1 LED
Optional external LED
BS_Bus_On
BS_Bus_Off
BS Charge On
BS_Charge_Off
Bus_On
Q1
NMOS
R14
4k7
Optional Discharge Relais
Bus_Off
Q2
NMOS
R15
4k7
Optional Bi-directional Ry
R16
4k7
Chr_On
Q3
NMOS
Optional Charge Relais
R17
4k7
Chr_Off
Q4
NMOS
Optional Bi-directional Ry